Transformadores de Corrente - Epóxi Cicloalifático, Linha
Current Transformers - Epoxy Cycloaliphatic, Line
Transformadores de Intensidad - Epoxi Cicloalifático, Línea

BDEC

ISOLET
One step ahead!

Modelo / Model / Modelo	BDEC - 2501		
Transformadores de Corrente **Medição ou Proteção** Current Transformers **Metering or Protection** Transformadores de Intensidad **Medición o Protección**	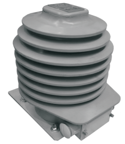		
	ABNT	IEEE / ANSI	IEC
Umáx./Um./Umax. (kV.)	Até / Up to / Hasta 15	Até / Up to / Hasta 15.5	Até / Up to / Hasta 17,5
Tensão Sup./Rated. Pow. Freq./Ens. Dielec. (kV.)	Até / Up to / Hasta 34	Até / Up to / Hasta 34	Até / Up to / Hasta 38
NBI / BIL / BIL (kV.)	Até / Up to / Hasta 95	Até / Up to / Hasta 95	Até / Up to / Hasta 95
It. / Ith. / I ter. (x In.)	80		
Massa / Mass / Masa (kg.)	10		
Fat. Térm./Therm. Current./Corriente Térm. (x In.)	6		
Freqüência / Frequency / Frecuencia (Hz)	60Hz (50Hz Sob Consulta)		
Relig. no Prim./Prim. Conect./Conex. Prim.	Sem / Without / Sin		
Máx. Term. Sec. / Max. Sec. Term. / Max. Born. Sec.	4		
Cor. Sec. / Sec. Curr. / Cor. Sec. (A)	5A (1A Sob Consulta)		

Dimensões / Dimensions / Dimensiones (mm)

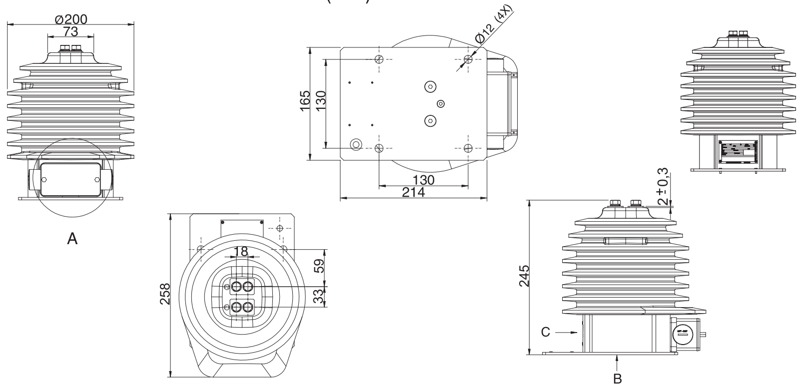

Corrente primária nominal Rated primary nominal Corriente primária nominal	"A" (mm)
Até/ Up to/ Hasta 200A	4,76
Acima de 200A até 600A Over 200A up to 600A Superior 200A hasta 600A	9,52

Atenção a nomenclatura de exatidão ABNT		
	NBR 6856/1992	NBR 6856/2015
Medição	0,3C25	25VA 0,3
Proteção	10B100	25VA 10P20
Med + Prot	0,3C25 - 10B100	25VA0,3 - 25VA 10P20
Para mais informações consultar artigo técnico no site da Isolet		

Norma / Standard / Norma: **ABNT (VA)**

Aplicação / Aplication / Aplicación

Carga / Burden / Carga — • Corrente Primária Nominal (A) • Rated Primary Current (A) • Corriente Primaria Nominal (A)	Medição / Metering / Medición C2,5	C5,0	C12,5	C25	C50	C100	Proteção / Protection / Protección C2,5	C5,0	C12,5	C25	C50	C100	Med. + Prot. / Met. + Prot. / Med. + Prot.
5	0,3	0,3	0,3				10B10 (10P20)						
10	0,3	0,3	0,3				10B10 (10P20)						
15	0,3	0,3	0,3				10B10 (10P20)						
20	0,3	0,3	0,3				10B10 (10P20)						
25	0,3	0,3	0,3				10B10 (10P20)						
30	0,3	0,3	0,3				10B10 (10P20)						
40	0,3	0,3	0,3				10B10 (10P20)						
50	0,3	0,3	0,3				10B10 (10P20)						
60	0,3	0,3	0,3				10B10 (10P20)						
75	0,3	0,3	0,3				10B10 (10P20)						
100	0,3	0,3	0,3				10B10 (10P20)						
150	0,3	0,3	0,3				10B10 (10P20)						
200	0,3	0,3	0,3				10B10 (10P20)						
250	0,3	0,3	0,3				10B10 (10P20)						
300	0,3	0,3	0,3				10B10 (10P20)						
400	0,3	0,3	0,3				10B10 (10P20)						
500	0,3	0,3	0,3				10B10 (10P20)						
600	0,3	0,3	0,3				10B10 (10P20)						
800													
1000													
1200													
1500													
2000													
2500													
3000													

IEEE / ANSI (∩)

Carga / Burden / Carga	Medição / Metering / Medición B0.1	B0.2	B0.5	B0.9	B1.8	B4	Proteção / Protection / Protección B0.1	B0.2	B0.5	B1	B2	B4	Med. + Prot. / Met. + Prot. / Med. + Prot.
5	0.3	0.3	0.3				C10						
10	0.3	0.3	0.3				C10						
15	0.3	0.3	0.3				C10						
20	0.3	0.3	0.3				C10						
25	0.3	0.3	0.3				C10						
30	0.3	0.3	0.3				C10						
40	0.3	0.3	0.3				C10						
50	0.3	0.3	0.3				C10						
60	0.3	0.3	0.3				C10						
75	0.3	0.3	0.3				C10						
100	0.3	0.3	0.3				C10						
150	0.3	0.3	0.3				C10						
200	0.3	0.3	0.3				C10						
250	0.3	0.3	0.3				C10						
300	0.3	0.3	0.3				C10						
400	0.3	0.3	0.3				C10						
500	0.3	0.3	0.3				C10						
600	0.3	0.3	0.3				C10						
800													
1000													
1200													
1500													
2000													
2500													
3000													

IEC (VA)

Carga / Burden / Carga	Medição / Metering / Medición 2,5	5,0	10	15	30	Proteção / Protection / Protección 2,5	5,0	10	15	20	30	Med. + Prot. / Met. + Prot. / Med. + Prot.
5	0,2	0,2				10P20						
10	0,2	0,2				10P20						
15	0,2	0,2				10P20						
20	0,2	0,2				10P20						
25	0,2	0,2				10P20						
30	0,2	0,2				10P20						
40	0,2	0,2				10P20						
50	0,2	0,2				10P20						
60	0,2	0,2				10P20						
75	0,2	0,2				10P20						
100	0,2	0,2				10P20						
150	0,2	0,2				10P20						
200	0,2	0,2				10P20						
250	0,2	0,2				10P20						
300	0,2	0,2				10P20						
400	0,2	0,2				10P20						
500	0,2	0,2				10P20						
600	0,2	0,2				10P20						
800												
1000												
1200												
1500												
2000												
2500												
3000												

Normas de Referência ABNT NBR 6856 - IEEE C57.13 - IEC 61869-2 **Reference Standards** ABNT NBR 6856 - IEEE C57.13 - IEC 61689-2 **Normas de Referencia** ABNT NBR 6856 - IEEE C57.13 - IEC 61689-2